Cestas Aéreas

LINHA COMPLETA DE EQUIPAMENTOS

LINHA ISOLADA (LI)
LINHA NÃO ISOLADA (LA)

+

- SEGURANÇA
- PRODUTIVIDADE
- VERSATILIDADE

TODOS OS MODELOS DESTE CATÁLOGO ATENDEM A NORMA NR 12

imap.com.br

IMAP®

SOLUÇÕES **INOVADORAS,** MELHORES **RESULTADOS**

Cestas Aéreas

VERSÕES
LI - ISOLADAS
LA - NÃO ISOLADAS

LINHA COMPLETA DE EQUIPAMENTOS PARA TRABALHO EM ALTURA.

LI / LA 10.000
S GI L

DIAGRAMA OPERACIONAL DE **CARGAS E ALCANCES**

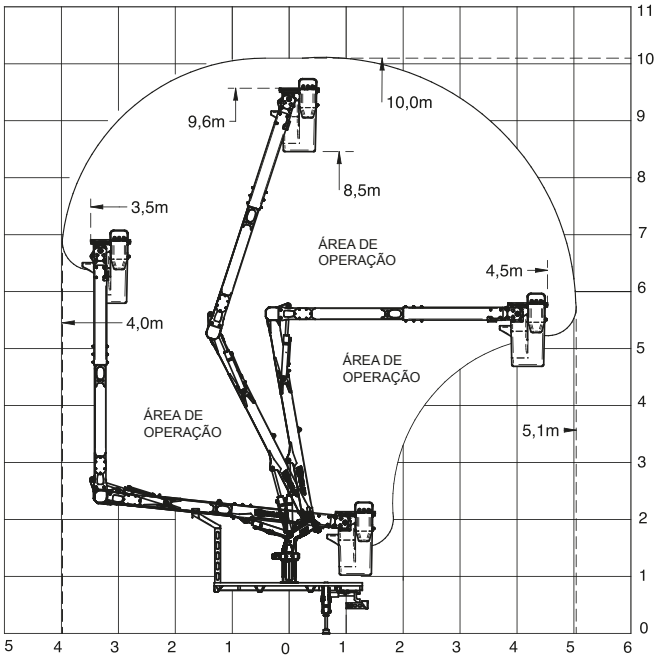

CAPACIDADE MAXIMA NA CESTA 136KGF

EQUIPAMENTO ISOLADO CONFORME NORMAS ANSI SIA A 92 | ABNT NBR 16092 | NR 1

EDIÇÃO: 01/09/2020

Equipamento compacto.
Cesto de operação simples, giro infinito e lança lateral.
Projetado para montagem em veículos de pequeno porte.

ESPECIFICAÇÕES

Altura de transporte	2,38m
Tensão de trabalho (classe de isolamento)	46kV
Altura máxima do solo (borda do cesto)	9,60m
Altura de operação	10 m
Capacidade de carga do cesto	136Kgf
Comprimento da 1º lança	3,65m
Comprimento da 2º lança	4,30m
Giro	Infinito
Alcance máximo de operação na lateral	5,1m
Peso do equipamento	685Kg
Reservatório de óleo	20 L
Vazão de trabalho	15 L/min
Pressão de trabalho	175 BAR
Nº de estabilizadores	2**

**Opcional: Basculamento de 90º do cesto de operação*

VEÍCULO MÍNIMO RECOMENDADO

PBT mínimo necessário*	2.800Kgf*
Distância mínima entre eixos	3,08m

**Para outros PBT's, consultar a fábrica*

www.imap.com.br

www.imap.com.br
Rhonda
ALARMES
3662 2306
3662 5020
3662 5905
99865 5361

LI 10.000
OVER CENTER

Equipamento versátil, capaz de realizar operação "Over Center", para resgate ou limpeza do cesto.

DIAGRAMA OPERACIONAL DE **CARGAS E ALCANCES**

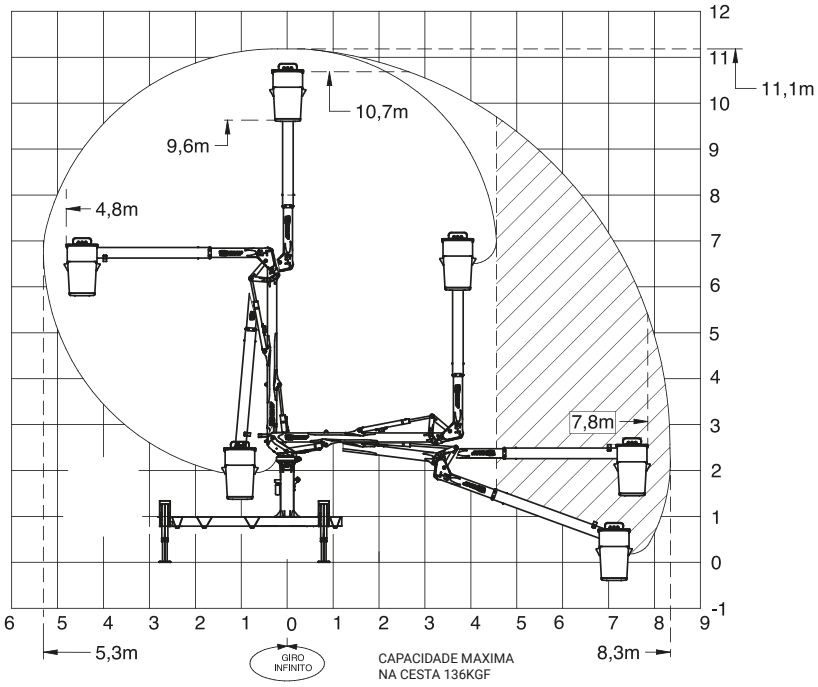

ESPECIFICAÇÕES

Tensão de trabalho (classe de isolamento)	46kV
Altura máxima do solo (borda do cesto)	10,7m
Altura de operação	11,1m
Capacidade de carga do cesto	136Kgf
Comprimento da 1º lança	3,69m
Comprimento da 2º lança	4,14m
Giro	Infinito
Alcance máximo de operação	8,3m
Peso do equipamento	1.327Kg
Reservatório de óleo	30 L
Vazão de trabalho	20 L/min
Pressão de trabalho	175 BAR
Nº de estabilizadores	4*

**Dependendo da montagem poderá ter 2 estabilizadores*
Opcional: Basculamento de 90º do cesto de operação

VEÍCULO MÍNIMO RECOMENDADO

PBT mínimo necessário*	8.000Kgf*
Distância mínima entre eixos	3,9m

**Para outros PBT's, consultar a fábrica*

LI / LA 10.000
S GI | D GI

Cesto de operação simples ou duplo e giro infinito.

DIAGRAMA OPERACIONAL DE **CARGAS E ALCANCES**

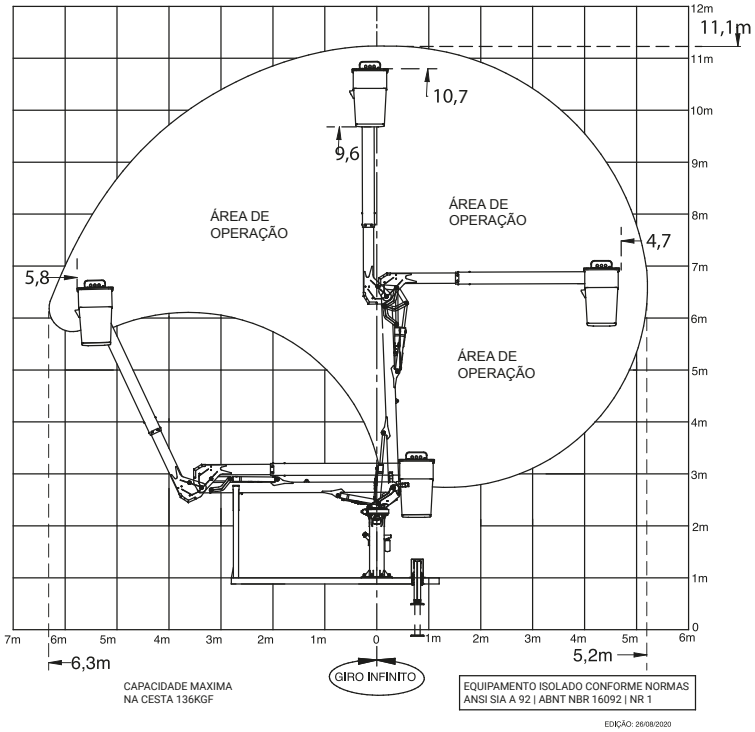

ESPECIFICAÇÕES

Tensão de trabalho (classe de isolamento)	46kV
Altura máxima do solo (borda do cesto)	10,7m
Altura de operação	11,1m
Capacidade de carga do cesto	136Kgf
Comprimento da 1º lança	3,69m
Comprimento da 2º lança	4,14m
Giro	Infinito
Alcance máximo de operação	6,30m
Peso do equipamento	855 / 1.056 Kg*
Reservatório de óleo	30 L
Vazão de trabalho	20 L/min
Pressão de trabalho	175 BAR
Nº de estabilizadores	2**

**855Kg: Caminhonete / 1.056Kg: Caminhão*
***Dependendo da montagem poderá ter 4 estabilizadores*

VEÍCULO MÍNIMO RECOMENDADO

PBT mínimo necessário*	3.500 / 6.000 Kg**
Distância mínima entre eixos	3,08m

**Para outros PBT's, consultar a fábrica*
***3.500Kg: Caminhonete / 6.000Kg: Caminhão*

LI / LA 13.000
S GI | D GI | S GI DI | D GI DI

Cesto de operação simples ou duplo e giro infinito.
Opcional: Duplo Isolamento.

DIAGRAMA OPERACIONAL DE **CARGAS E ALCANCES**

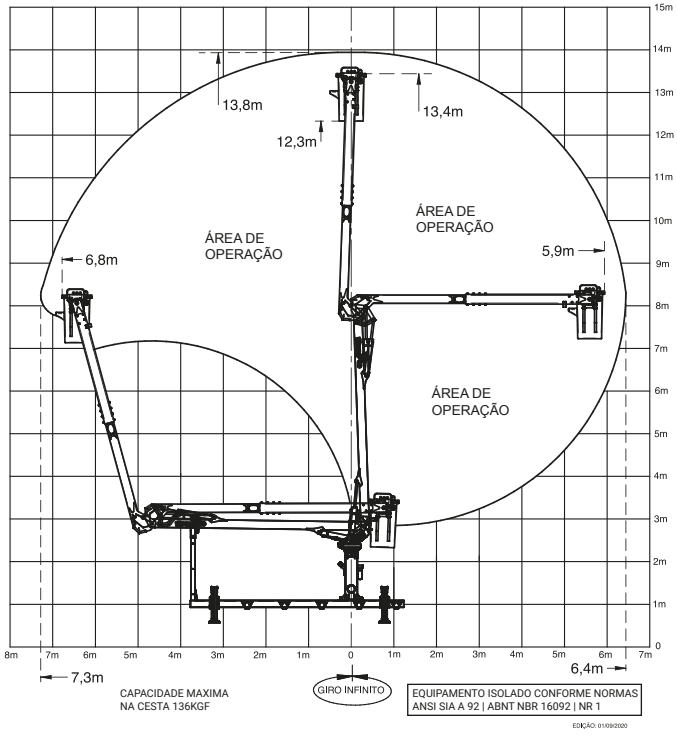

ESPECIFICAÇÕES

Tensão de trabalho (classe de isolamento)	46kV*
Altura máxima do solo (borda do cesto)	13,4m
Altura de operação	13,8m
Capacidade de carga do cesto	136Kgf
Comprimento da 1º lança	4,99m
Comprimento da 2º lança	5,45m
Giro	Infinito
Alcance máximo de operação	7,3m
Peso do equipamento	1.355 / 1.376 1.785 / 1.855 Kg**
Reservatório de óleo	30 L
Vazão de trabalho	15 L/min
Pressão de trabalho	175 BAR
Nº de estabilizadores	4

**Opcional: Isolamento 69kV*
***1.355Kg: S GI / 1.376Kg: S GI DI / 1.785Kg: D GI / 1.855Kg: D GI DI*

VEÍCULO MÍNIMO RECOMENDADO

PBT mínimo necessário*	6.000 / 8.000 Kg**
Distância mínima entre eixos	3,6 / 3,9 m***

**Para outros PBT's, consultar a fábrica*
***6.000Kg: S GI - D GI / 8.000Kg: S GI DI - D GI DI*
****3,6m: S GI / 3,9m D GI*

A Cesta Aérea mais utilizada no mercado.

Pode ser montada em veículos de pequeno, médio e grande porte.

LI / LA 15.000
S GI | D GI | D GI DI

DIAGRAMA OPERACIONAL DE **CARGAS E ALCANCES**

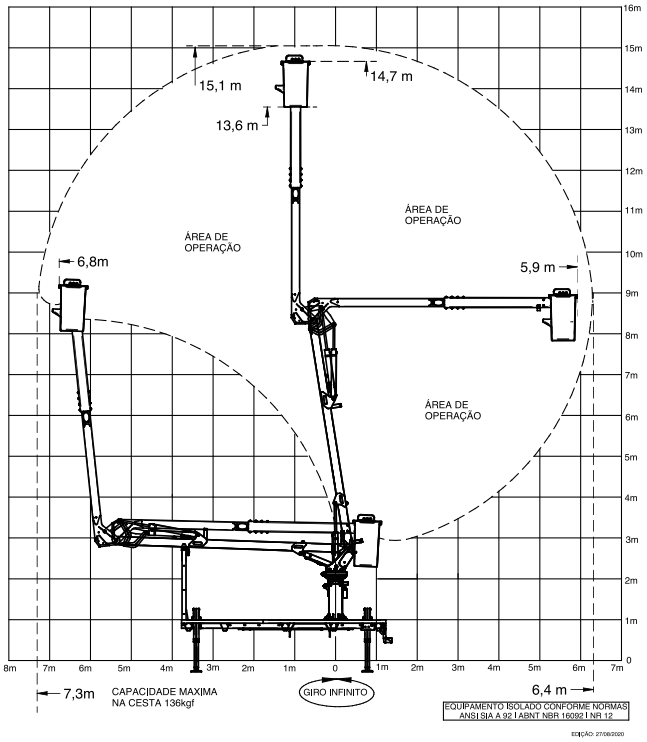

ESPECIFICAÇÕES

Tensão de trabalho (classe de isolamento)	69kV
Altura máxima do solo (borda do cesto)	14,7m
Altura de operação	15,1m
Capacidade de carga do cesto	136Kgf
Comprimento da 1º lança	5,99m
Comprimento da 2º lança	6,45m
Giro	Infinito
Alcance máximo de operação	7,3m
Peso do equipamento	1.680 / 1.857/ 1.953Kg*
Reservatório de óleo	30 L
Vazão de trabalho	15 L/min
Pressão de trabalho	175 BAR
Nº de estabilizadores	4

**1.680Kg: S GI / 1.857Kg: D GI / 1.953Kg: D GI DI*

VEÍCULO MÍNIMO RECOMENDADO

PBT mínimo necessário*	8.000Kgf*
Distância mínima entre eixos	4,4m

**Para outros PBT's, consultar a fábrica*

LI / LA 17.000
Cesto de operação simples ou duplo

Equipamento versátil com altura de até 17m para operação.

DIAGRAMA OPERACIONAL DE **CARGAS E ALCANCES**

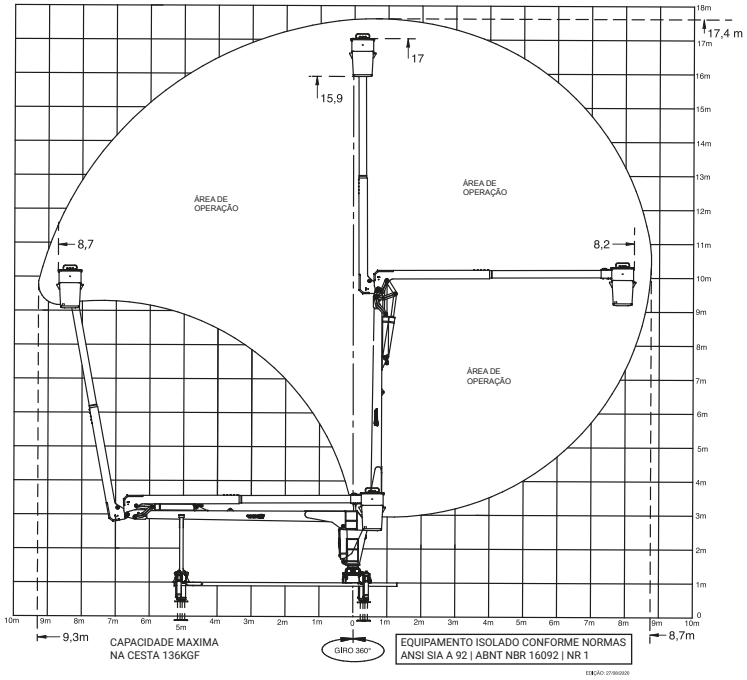

ESPECIFICAÇÕES

Tensão de trabalho (classe de isolamento)	69kV
Altura máxima do solo (borda do cesto)	17m
Altura de operação	17,4m
Capacidade de carga do cesto	136Kgf
Comprimento da 1º lança	7m
Comprimento da 2º lança	7,2m
Giro	360º
Alcance máximo de operação	9,3m
Peso do equipamento	3.790 /3.895 Kg*
Reservatório de óleo	65 L
Vazão de trabalho	25 L/min
Pressão de trabalho	175 BAR
Nº de estabilizadores	4

**3.790Kg: S / 3.895Kg: D*

VEÍCULO MÍNIMO RECOMENDADO

PBT mínimo necessário*	13.000Kgf*
Distância mínima entre eixos	4,8m

**Para outros PBT's, consultar a fábrica*

LI / LA 20.000
Cesto de operação simples ou duplo

Equipamento resistente e de grande capacidade de trabalho.

DIAGRAMA OPERACIONAL DE **CARGAS E ALCANCES**

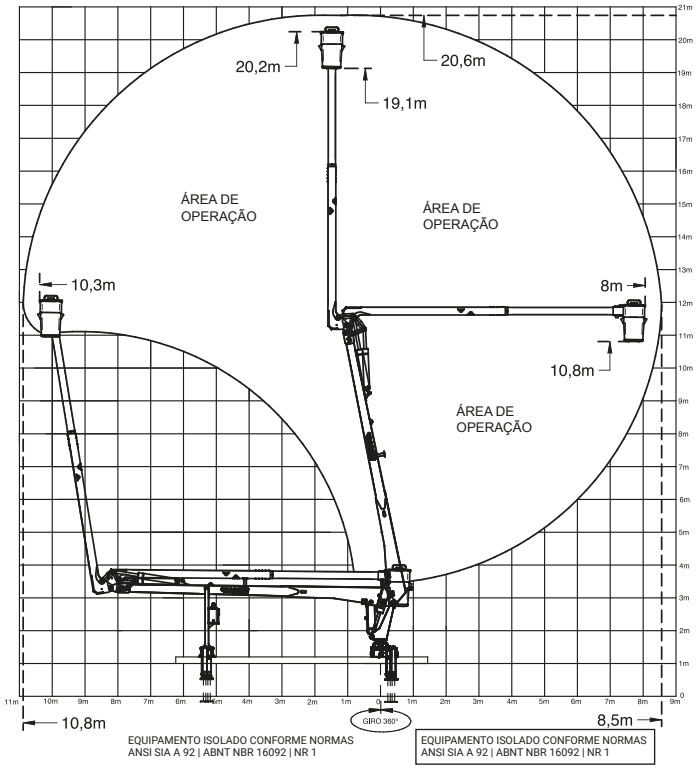

ESPECIFICAÇÕES

Tensão de trabalho (classe de isolamento)	69kV
Altura máxima do solo (borda do cesto)	20,2m
Altura de operação	20,6m
Capacidade de carga do cesto	136Kgf
Comprimento da 1º lança	8,60m
Comprimento da 2º lança	8,40m
Giro	360º
Alcance máximo de operação	10,80m
Peso do equipamento	4.465 / 4.570 Kg*
Reservatório de óleo	65 L
Vazão de trabalho	30 L/min
Pressão de trabalho	180 BAR
Nº de estabilizadores	4

**4.465Kg: S / 4.570Kg: D*

VEÍCULO MÍNIMO RECOMENDADO

PBT mínimo necessário*	17.000Kgf*
Distância mínima entre eixos	5,5m

**Para outros PBT's, consultar a fábrica*

LI / LA 23.000
Cesto de operação simples ou duplo

Maior cesta aérea convecional, com altura de operação de até 23m.

DIAGRAMA OPERACIONAL DE **CARGAS E ALCANCES**

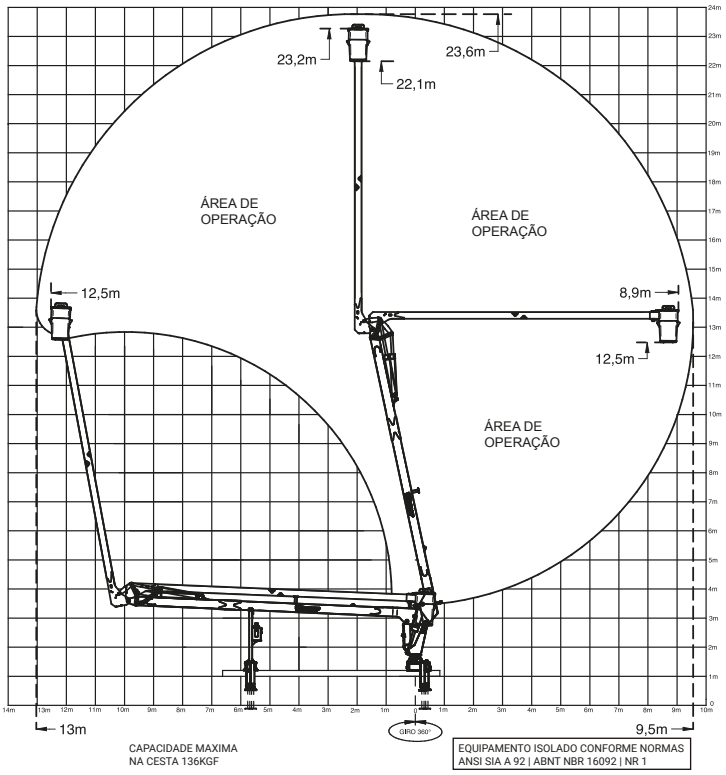

ESPECIFICAÇÕES

Tensão de trabalho (classe de isolamento)	69kV
Altura máxima do solo (borda do cesto)	23,2m
Altura de operação	23,6m
Capacidade de carga do cesto	136Kgf
Comprimento da 1º lança	10,2m
Comprimento da 2º lança	10m
Giro	360º
Alcance máximo de operação	13m
Peso do equipamento	4.757 / 4.830 Kg*
Reservatório de óleo	65 L
Vazão de trabalho	30 L/min
Pressão de trabalho	190 BAR
Nº de estabilizadores	4

**4.757Kg: S / 4.830Kg: D*

VEÍCULO MÍNIMO RECOMENDADO

PBT mínimo necessário*	23.000Kgf*
Distância mínima entre eixos	5,8m

**Para outros PBT's, consultar a fábrica*

MODELOS DE
10 A 23 METROS

Cestas Aéreas Telescópicas
LI 14.000
LI 17.000 J

Comando com Joystick

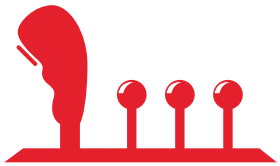

LI 14.000
S GI T DI

ESPECIFICAÇÕES

Tensão de trabalho (classe de isolamento)	46kV*
Altura máxima do solo (borda do cesto)	13,1m
Altura de operação	13,5m
Capacidade de carga do cesto	136Kgf
Comprimento da 1º lança	3,61m
Comprimento da 2º lança (recolhida)	4,8m
Comprimento da 2º lança (estendida)	7,5m
Giro	Infinito
Giro do cesto	180º
Basculamento do cesto	90º
Alcance máximo de operação	8,7m
Peso do equipamento	1.990Kg
Reservatório de óleo	30 L
Vazão de trabalho	15 L/min
Pressão de trabalho	180 BAR
Nº de estabilizadores	2**

***Dependendo da montagem poderá ter 4 estabilizadores*

VEÍCULO MÍNIMO RECOMENDADO

PBT mínimo necessário*	6.500Kgf*
Distância mínima entre eixos	4m

**Para outros PBT's, consultar a fábrica*

DIAGRAMA OPERACIONAL DE **CARGAS E ALCANCES**

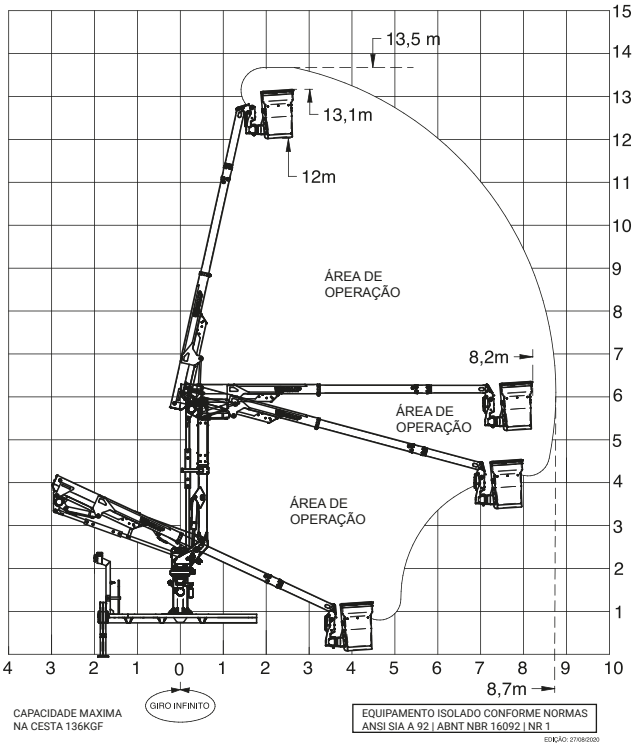

LI 17.000 J
D GI T DI

Equipamento com **duplo isolamento** e **guincho de cabo.**

DIAGRAMA OPERACIONAL DE **CARGAS E ALCANCES**

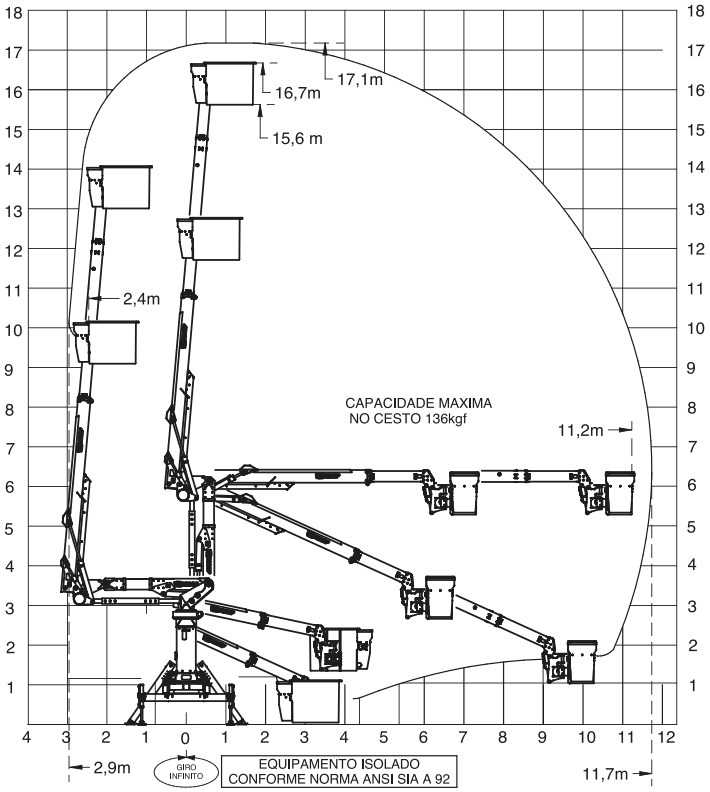

ESPECIFICAÇÕES

Tensão de trabalho (classe de isolamento)	46kV*
Altura máxima do solo (borda do cesto)	16,70m
Altura de operação	17,10m
Capacidade de carga do cesto	295Kgf
Comprimento da 1º lança	2,61m
Comprimento da 2º lança (recolhida)	6,36m
Comprimento da 2º lança (estendida)	10,26m
Giro	Infinito
Giro do cesto	180º
Basculamento do cesto	90º
Alcance máximo de operação	11,7m
Peso do equipamento	3.790Kg
Reservatório de óleo	60 L
Vazão de trabalho	15 L/min
Pressão de trbalho	180 BAR
Nº de estabilizadores	4

VEÍCULO MÍNIMO RECOMENDADO

PBT mínimo necessário*	16.000Kgf*
Distância mínima entre eixos	4,8m

**Para outros PBT's, consultar a fábrica*

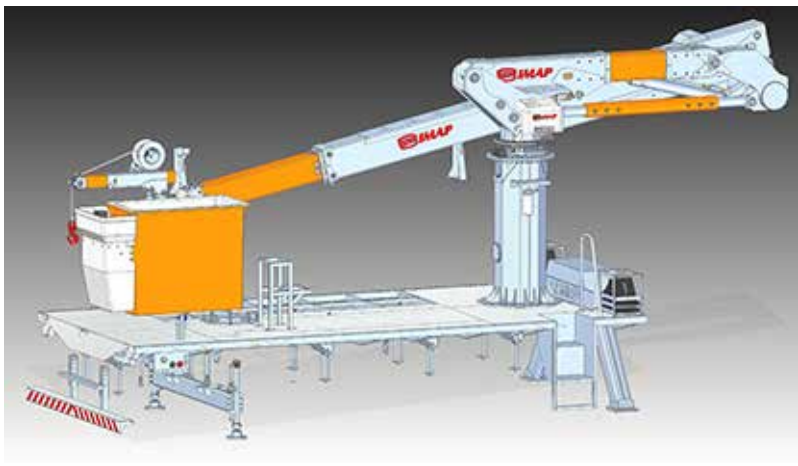

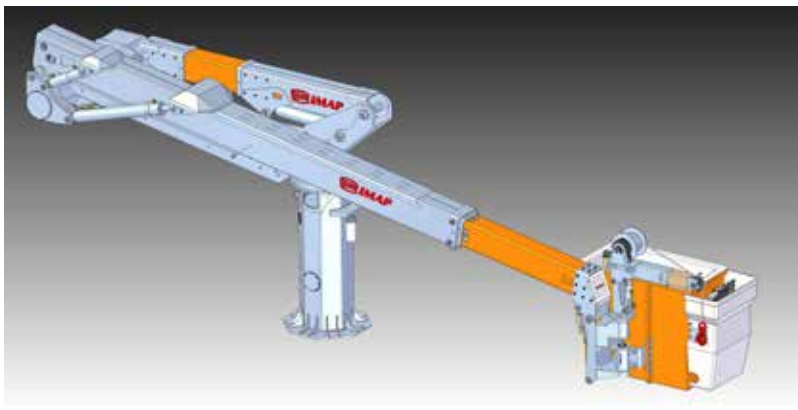

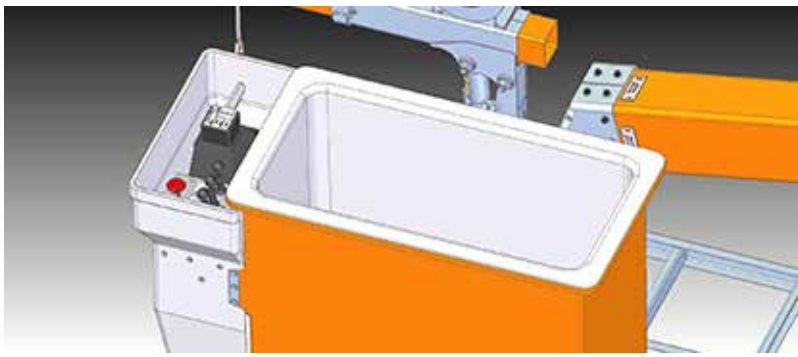

Cestas Aéreas
Other Side

UM NOVO CONCEITO PARA TRABALHO EM ALTURA

+

- SEGURANÇA
- PRODUTIVIDADE
- VERSATILIDADE

Operação de 10 a 16m

LI 10.000

LI 13.000

LI 14.000

LI 16.000

OTHER SIDE
LI 10.000

Um novo conceito para trabalho em altura.

Compacto, giro infinito na lança superior e inferior de forma independente.

DIAGRAMA OPERACIONAL DE **CARGAS E ALCANCES**

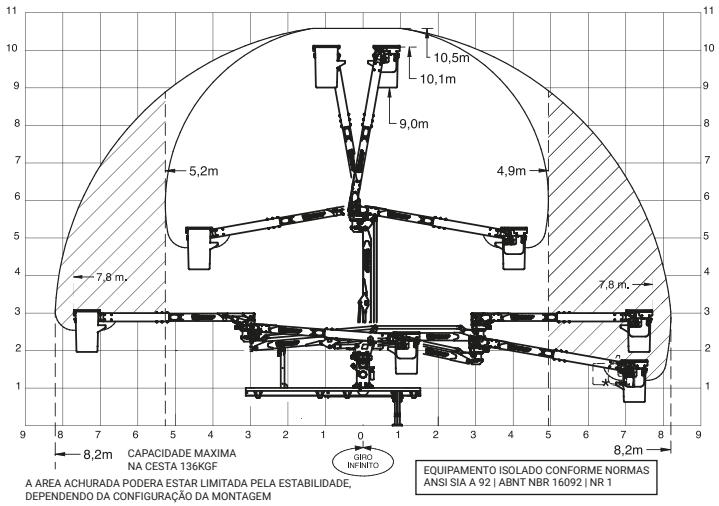

ESPECIFICAÇÕES

Tensão de trabalho (classe de isolamento)	46kV*
Altura máxima do solo (borda do cesto)	10,10m
Altura de operação	10,5m
Capacidade de carga do cesto	136Kgf
Comprimento da 1º lança	3,02m
Comprimento da 2º lança	4,18m
Giro torre inferior	Infinito
Giro torre superior	Infinito
Alcance máximo de operação	8,2m
Alcance máximo lateral operação “over center”	8,20m
Peso do equipamento	1.250Kg
Reservatório de óleo	30 L
Vazão de trabalho	15 L/min
Pressão de trabalho	180 BAR
Nº de estabilizadores	2**

**Opcional: Isolamento 69kV | Duplo Isolamento / Não Isolado*
***Dependendo da montagem poderá ter 4 estabilizadores*
Opcional: Basculamento do cesto de 90º

VEÍCULO MÍNIMO RECOMENDADO

PBT mínimo necessário*	6.000Kgf
Distância mínima entre eixos	3,6m

**Para outros PBT’s, consultar a fábrica*

Pode ser montado em veículos de pequeno a médio porte.

OTHER SIDE
LI / LA 14.000

DIAGRAMA OPERACIONAL DE **CARGAS E ALCANCES**

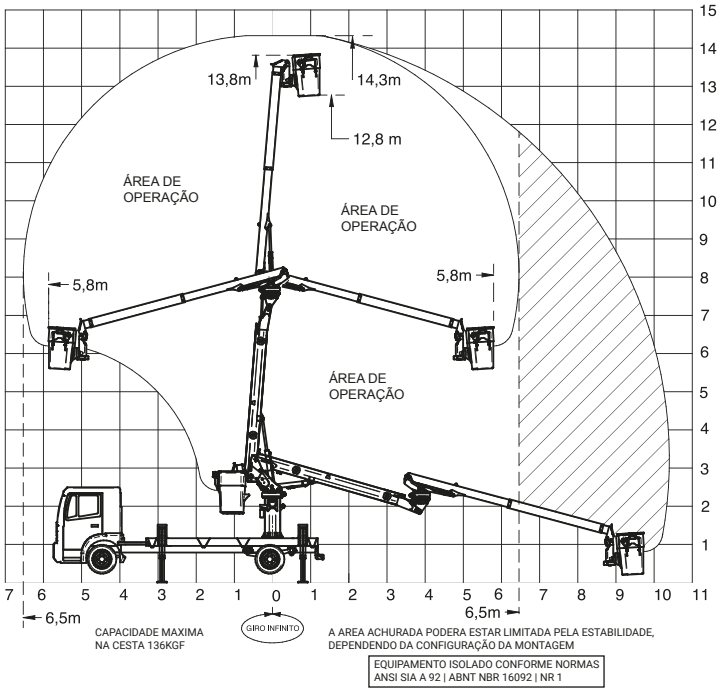

ESPECIFICAÇÕES

Tensão de trabalho (classe de isolamento)	46kV*
Altura máxima do solo (borda do cesto)	13,80m
Altura de operação	14,3m
Capacidade de carga do cesto	136Kgf
Comprimento da 1º lança	4,10m
Comprimento da 2º lança (recolhida)	5,60m
Giro torre inferior	Infinito
Giro torre superior	Infinito
Alcance máximo lateral (borda do cesto)	5,80m
Alcance máximo lateral operação “over center”	10,00m
Peso do equipamento	1.990Kg
Reservatório de óleo	70 l
Vazão de trabalho	20 l/min
Pressão de trabalho	190 BAR
Nº de estabilizadores	4

**Opcional: Isolamento 69kV | Duplo Isolamento / Não Isolado*
Opcional: Basculamento do cesto de 90º
Opcional: Giro do cesto de 180º

VEÍCULO MÍNIMO RECOMENDADO

PBT mínimo necessário*	8.000Kgf
Distância mínima entre eixos	3,9m

**Para outros PBT’s, consultar a fábrica*

Giro infinito na lana inferior e superior de forma independente.

Equipamento versátil e de grande mobilidade.

OTHER SIDE
LI 16.000 TELESCÓPICO

ESPECIFICAÇÕES

Tensão de trabalho (classe de isolamento)	46kV*
Altura máxima do solo (borda do cesto)	15,30m
Altura de operação	15,7m
Capacidade de carga do cesto	136Kgf
Comprimento da 1º lança	3,85m
Comprimento da 2º lança (recolhida)	4,90m
Comprimento da 2º lança (estendida)	7,32m
Giro torre inferior	Infinito
Giro torre superior	Infinito
Giro do cesto	180º
Basculamento do cesto	90º
Elevação paralelograma	1,1m
Alcance máximo lateral (borda do cesto)	9,90m
Alcance máximo lateral operação “over center”	13m
Peso do equipamento	2.780Kg
Reservatório de óleo	50 l
Vazão de trabalho	20 l/min
Pressão de trabalho	180 BAR
Nº de estabilizadores	4

VEÍCULO MÍNIMO RECOMENDADO

PBT mínimo necessário*	13.000Kgf
Distância mínima entre eixos	4,6m

**Para outros PBT's, consultar a fábrica*

DIAGRAMA OPERACIONAL DE **CARGAS E ALCANCES**

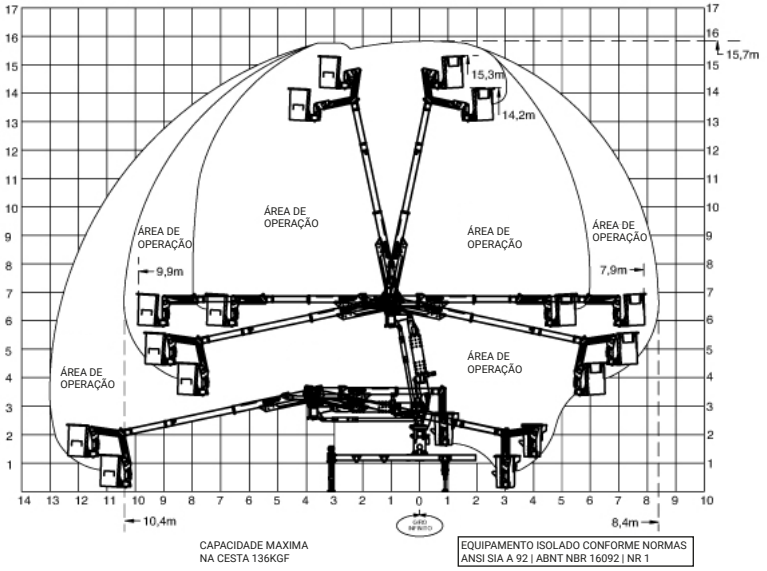

Um novo conceito para trabalho em altura.

Equipamento mais completo da categoria:

- Giro infinito na lança inferior e superior de forma independetente;
- Giro de 180º e basculamento de 90º no cesto;
- Posicionamento de 110º no paralelegrama;
- Telescopagem de 4m na lança superior;
- Duplo isolamento.

SOLUÇÕES **INOVADORAS,** MELHORES **RESULTADOS**

A maior diversidade de equipamentos hidráulicos da América Latina

Aponte a câmera do seu celular ou leitor de QR Code para mais informações ou acesse:

imap.com.br

Considerações Gerais:
Todas as imagens são meramente ilustrativas.
O fabricante e o distribuidor se reservam no direito de alterar os desenhos e especificações sem aviso prévio.
Em função de nosso constante aperfeiçoamento tecnológico, os produtos deste catálogo podem ser modificados, alterados ou descontinuados a qualquer momento.
Edição: Fev / 2021

R. Francisco J. Lopes, 1436, Santo Antônio da Patrulha, RS - Brasil
(51) 3662-8500 | contato@imap.com.br